ARTECH
INNOVACIÓN EN TECHOS

NAPATECH Snap Lock

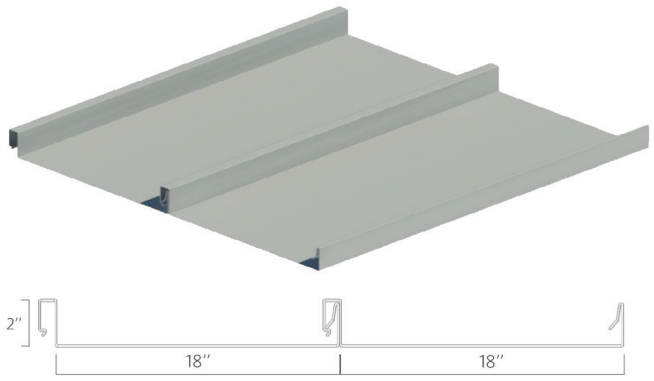

Descripción:

Artech ofrece un sistema de cubiertas metálicas para techos que son fácil de instalar y que garantizan: alta resistencia, impermeabilidad y durabilidad.
La cubierta se asegura a la estructura con clips ocultos. Los paneles se fijan a presión sin el uso de herramientas o maquinaria especial. El perfil Napatech Snap Lock combina la versatilidad y la composición arquitectónica por sus transiciones de costuras continuas sin perforación.

Cabe resaltar, que los clips ocultos proporcionan una excelente resistencia a los vientos y proporciona grandes capacidades de expansión térmica.

Detalles:

1. Perfil con cierre a presión.
2. Sin perforaciones.
3. Sin traslapes.
4. Fijadores ocultos.
5. Permite expansión térmica.
6. Fácil instalación.
7. Una sola lámina hasta 60m de longitud.
8. Aluzinc de alta calidad natural o pre-pintada.
9. Puede ser instalado sobre una cubierta sólida o en marco abierto.
10. Pendiente mínima recomendada es de 5% con soporte continuo.

Ventajas:

1. Versatilidad, porque la construcción es perfectamente móvil.
2. Excelente control de temperatura.
3. Panel sin ninguna perforación.
4. Cero goteras durante la vida útil del material.

Aplicaciones

cubiertas de edificios comerciales e instalaciones residenciales.

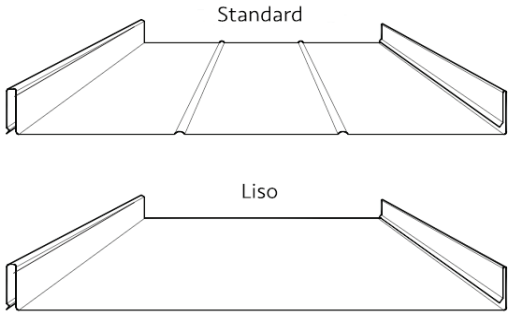

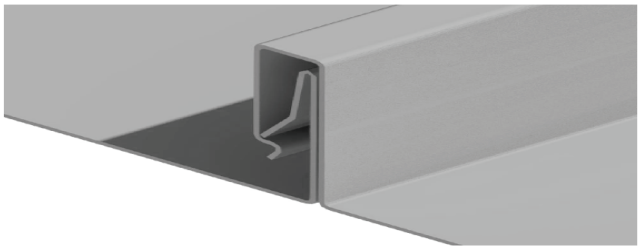

Opciones de panel:

- Perfil de 1 3/4'' de altura x 18'' de ancho..
- Configuración: Estándar y liso.
- Aluzinc natural o prepintado (Galvanio y aluminio).

Colores disponibles:

*Disponible bajo pedido especial.

Material:
Aluzinc ASTM 792 grado estructural 150 gr/m2 de recubrimiento.

Calibres:
•26 (o.46 mm)
•24 (o.65 mm)
•22 (0.80 mm)

Accesorios:
Flashings, cumbreras, valles, canales a la medida, tragaluces, aislamiento térmco, varios perfiles.